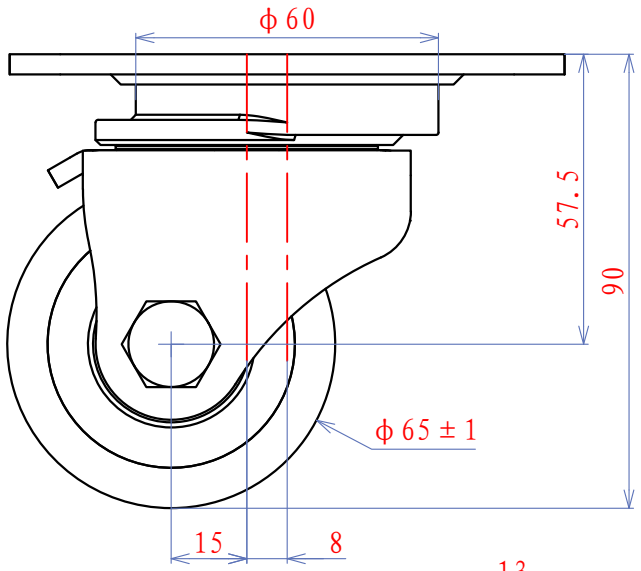

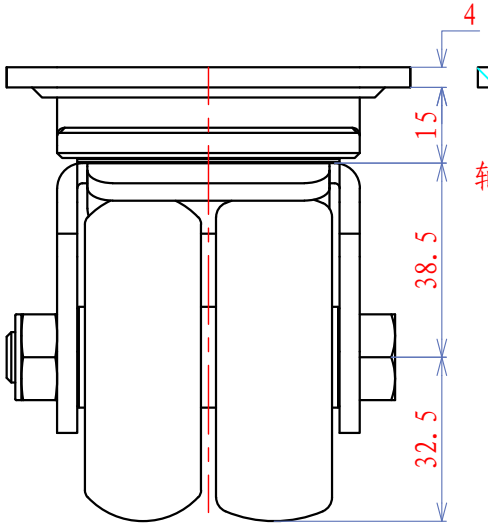

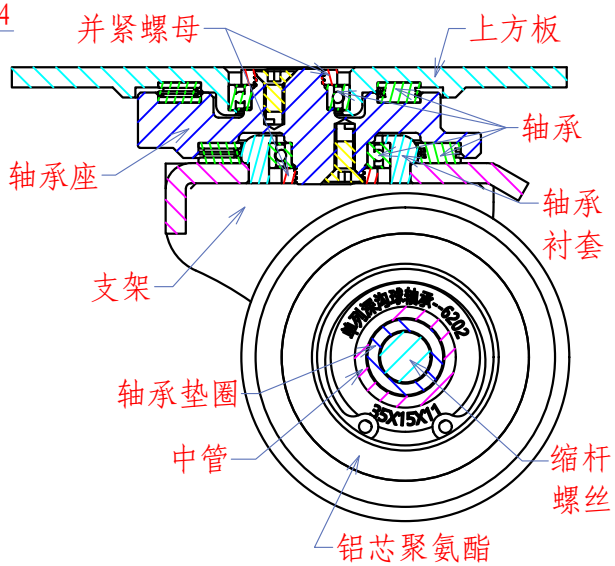

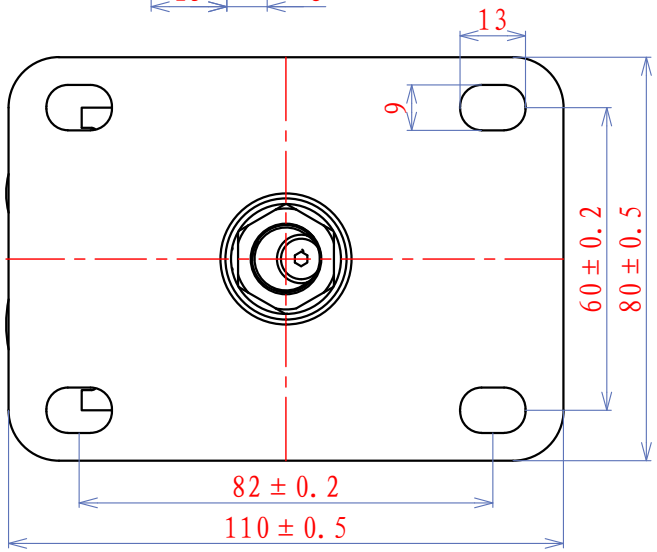

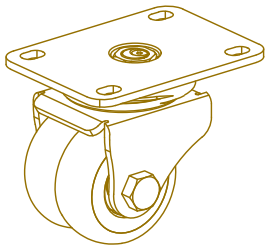

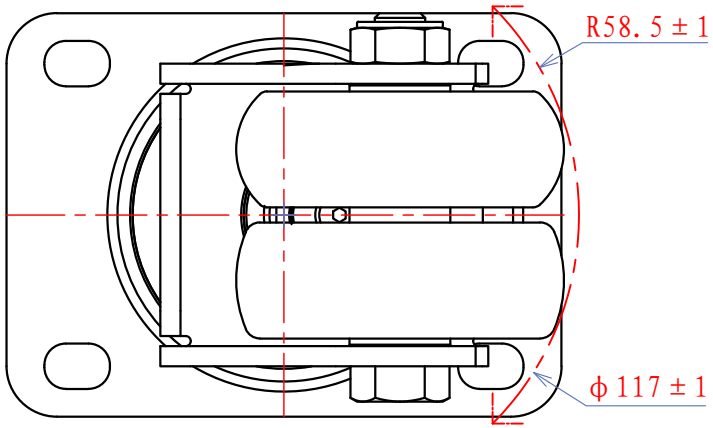

专利产品，仿冒必究。

ESUN 屹上脚轮

产品说明 Product description	
胎面材质 Tread material	聚氨酯（CPU）
胎面颜色 Tread color	黑色
胎面硬度 Tread hardness	95 ShoreA ±3
轮毂材质 Wheel material	铝合金6061
轮毂表面处理 HUB surface treatment	无
负载力 Carrying capacity	200KGS
加紧宽度 Tighten the width	52MM
轮径 Tire diameter	65MM
轮宽 Tire width	49MM
轮毂宽度 Hub Width	23MM
耐温性 Temperature resistance	-25° C-80° C
滚动阻力 Rolling Resistance	■■□□□
行走噪音 Walking noise	■■■□□
保护地面 Protect the ground	■■■■□
轴承种类 Bearing type	轴承
轴承规格型号 Bearing type	AXK3552/6202/6802

技术要求:

1、从动轮连接处用螺丝与铆钉。
2、底板厚4MM, 支架厚4MM; 安装孔位置: 86~77*60*ϕ9。
3、主体表面: 喷塑或者喷漆（深灰色）。
4、行走速度10KM/H承载≤130KG; 行走速度4KM/H承载≤200KG
5、轮子需定期检查，螺丝需定期检查是否有松动。

序号	变更内容	日期	变更人	审核
3				
2				
1				

05210系列一体双回旋双轮

2.5寸一体双回旋双轮超矮款

规格: Φ65*23=2

设计 Design			标准 Standard			阶段标记 Phase marker			重量 Weight	比例 Proportion
审核 Audit			批准 Approval			S	B	A	1.29KG	1: 1
工艺 Process			出图 Map Out		2024/10/9	尺寸单位 Size unit	MM		页数 Number of pages	1/1

屹上脚轮有限公司
ESUN Casters Co., Ltd.

产品编号:
Product number
SH05210-65ALCPU121 95A

投影标识:
Projection mark